TECHNISCHE ZEICHNUNG

TECHNICAL DRAWING I DESSIN TECHNIQUE I DIBUJO TECNICO

2528 / 2529

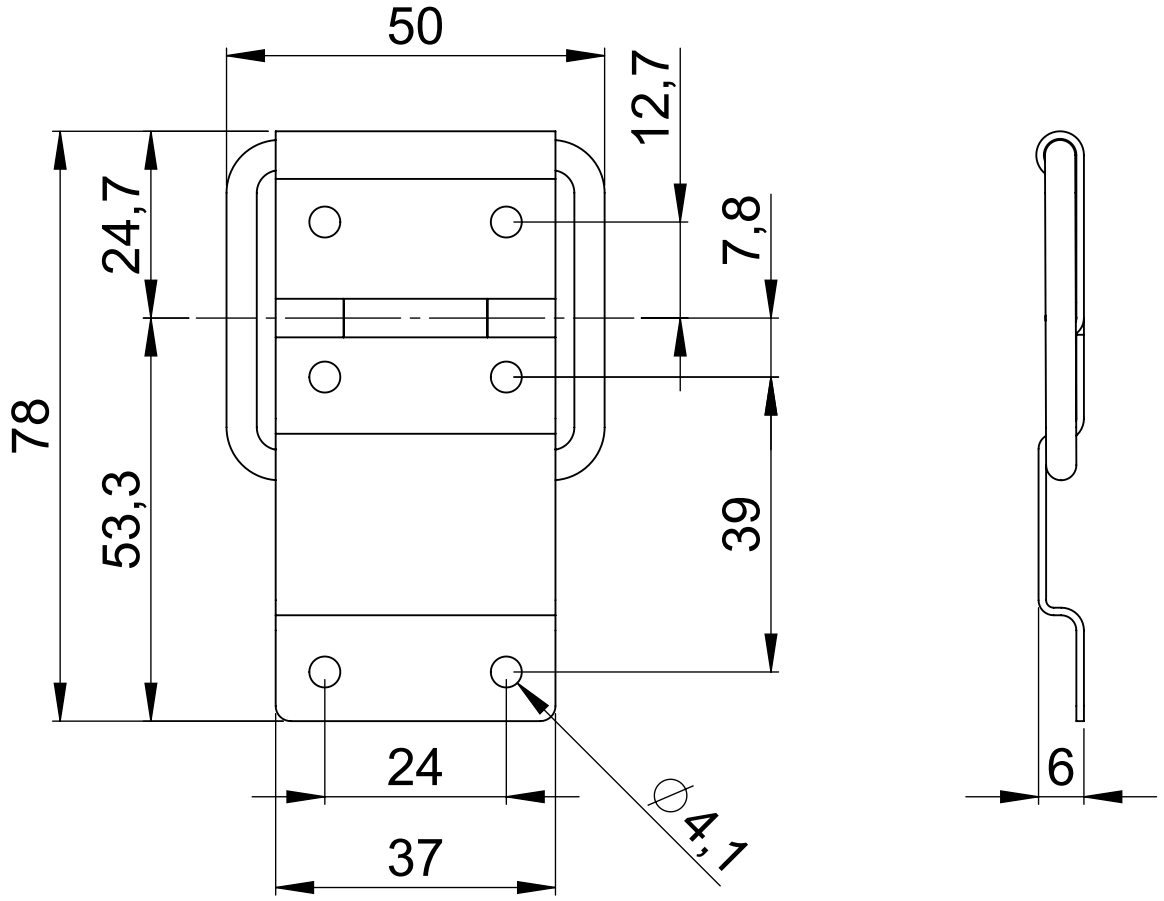

Adam Hall GmbH · Daimlerstr. 9 · 61267 Neu-Anspach Germany
Tel.: (+49) 60 81 / 94 19 0 · Fax: (+49) 60 81 / 94 19 1000 · e-mail: mail@adamhall.com